

технические

7305B

Радиально-упорные шарикоподшипники однорядные или для парного монтажа (дуплексы)

Радиальный шарикоподшипник качения, сепаратор из листовой стали

ВИЗУАЛЬНЫЙ

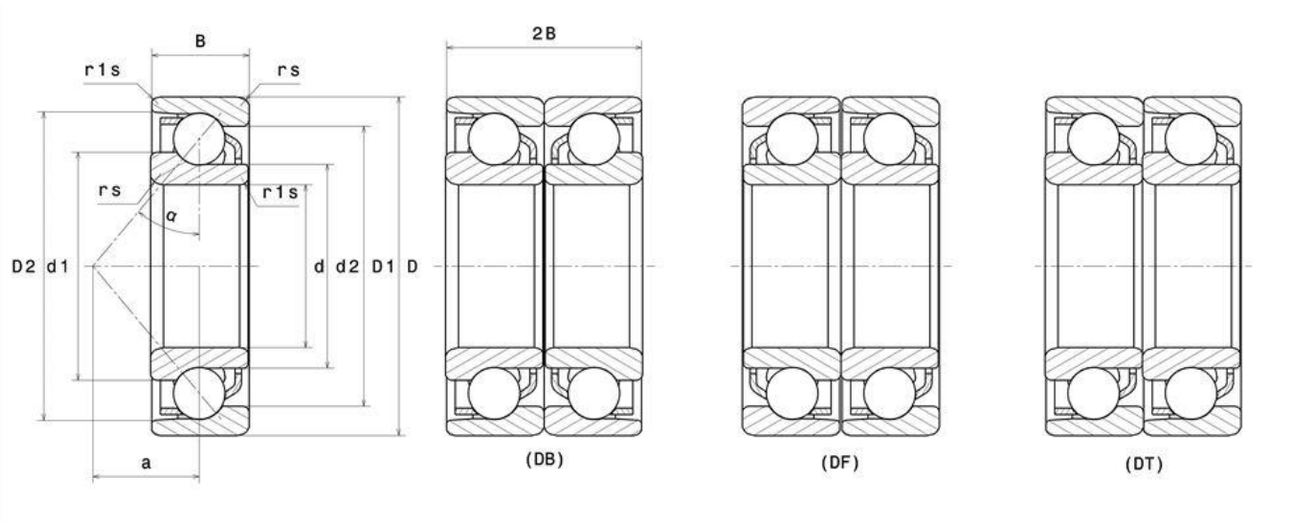

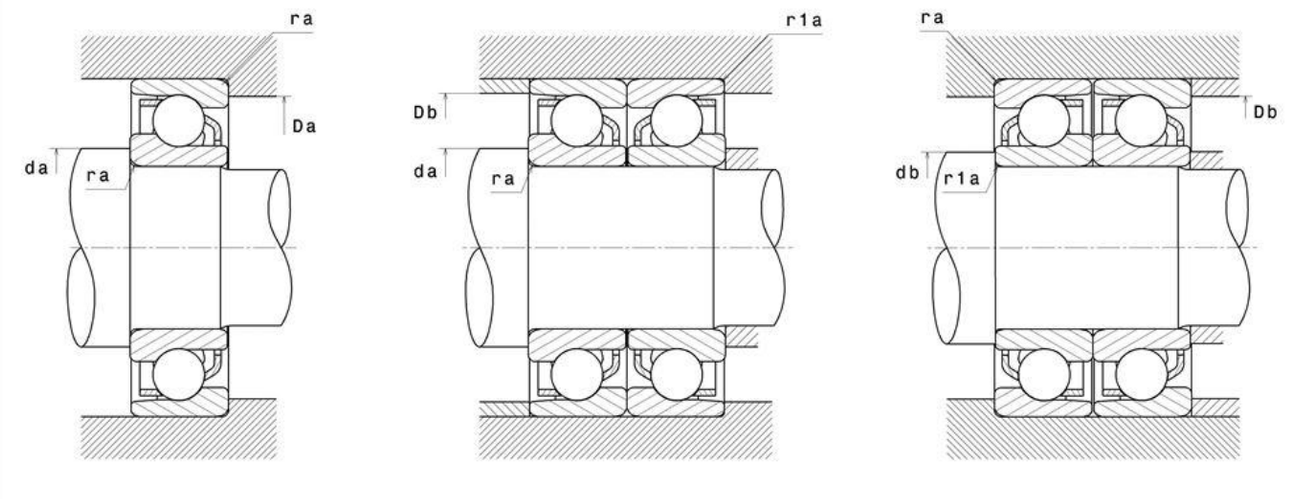

NTN Europe
1 rue des Usines · BP 2017 · 74010 Annecy Cedex · France · Tel. +33 (0)4 50 65 30 00
S.A. au capital de 322 639 919 € · RCS ANNECY B 325 821 072 · Id. Fiscale : FR 48 325 821 072
SIRET 325 821 072 00015 · Code APE 2815 Z · Code NACE 28.15

7305B

Радиально-упорные шарикоподшипники однорядные или для парного монтажа (дуплексы)

РАЗМЕРЫ ИЗДЕЛИЯ	
Марка	NTN
d - Внутренний диаметр	25 mm
D - Наружный диаметр	62 mm
B - Ширина подшипника/внутреннего кольца	17 mm
a - Точка приложения нагрузки на оси	27 mm
? - Угол контакта	40 °
rs - Минимальный радиус галтели	1,1 mm
r1s - Минимальный радиус галтели	0,6 mm
Класс радиального зазора	CN
Вес	0,234 kg

ПРОИЗВОДИТЕЛЬНОСТЬ ПРОДУКТА	
C - Динамическая грузоподъёмность	27 kN
C0 - Статическая грузоподъёмность	14,6 kN
Cu - Предельная усталостная нагрузка	1,14 kN
N lim - Предельная скорость при смазывании маслом	15000 tr/min
N lim - Предельная скорость при смазывании консистентной смазкой	11000 tr/min
Tmin - Мин. рабочая температура	-40 °C
Tmax - Макс. рабочая температура	120 °C

РАЗМЕРЫ ОКРУЖАЮЩИХ ДЕТАЛЕЙ	
da min - Минимальный диаметр буртика вала	32 mm
db min - Минимальный диаметр буртика вала	29,5 mm
Da max - Максимальный диаметр буртика корпуса	55 mm
Db max - Максимальный диаметр буртика корпуса	57,5 mm

7305B

Радиально-упорные шарикоподшипники однорядные
или для парного монтажа (дуплексы)

РАЗМЕРЫ ОКРУЖАЮЩИХ ДЕТАЛЕЙ

r1a - Максимальный радиус галтели	0,6 mm
ra max - Максимальный радиус галтели вала и корпуса	1 mm

INDUSTRY РАСЧЕТНЫЕ ФАКТОРЫ

Эквивалентная динамическая радиальная нагрузка

P = X.Fr + Y.Fa

	e	Одинарный подшипник или установка в тандеме DT				Парная установка DB или DF			
		Fa / Fr ≤ e		Fa / Fr > e		Fa / Fr ≤ e		Fa / Fr > e	
		X	Y	X	Y	X	Y	X	Y
30°	0.8	1	0	0.9	0.76	1	0.78	0.63	1.24
40°	1.14			0.35	0.57		0.55	0.57	0.93

Эквивалентная статическая радиальная нагрузка

Po = Xo.Fr + Yo.Fa

a	Одинарный подшипник или установка в тандеме DT		Парная установка DB или DF	
	X_0	Y_0	X_0	Y_0
30°	0.5	0.33	1	0.66
40°		0.26		0.52

В случае одинарного подшипника или установки в тандеме DT :

Если Po <Fr, то считать Po = Fr