Brand of NTN corporation

# технические

## 6215ZZC3

Однорядные шарикоподшипники

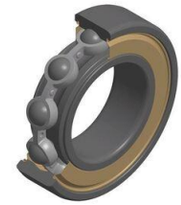

Радиальный шарикоподшипник, сепаратор из листовой стали, двусторонние пластины

## ВИЗУАЛЬНЫЙ

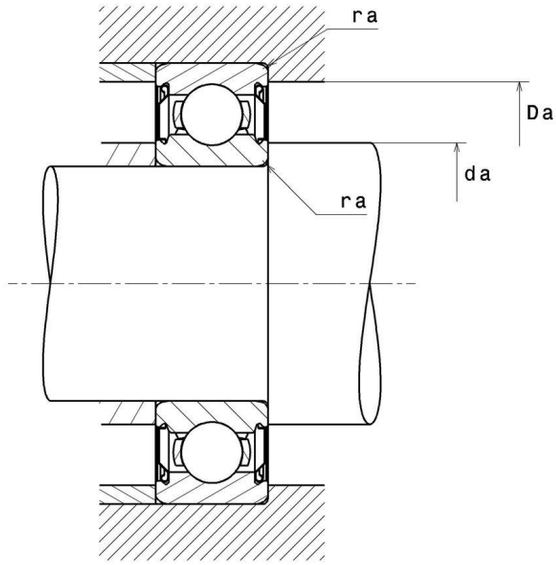


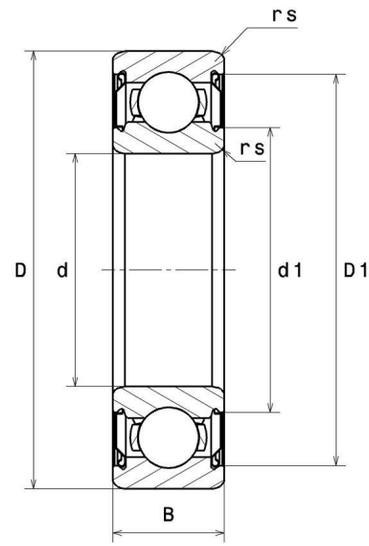


**NTN Europe**
1 rue des Usines · BP 2017 · 74010 Annecy Cedex · France · Tel. +33 (0)4 50 65 30 00
S.A. au capital de 322 639 919 € · RCS ANNECY B 325 821 072 · Id. Fiscale : FR 48 325 821 072
SIRET 325 821 072 00015 · Code APE 2815 Z · Code NACE 28.15

# 6215ZZC3
Однорядные шарикоподшипники

| РАЗМЕРЫ ИЗДЕЛИЯ | |
|---|---|
| **Марка** | SNR |
| **d - Внутренний диаметр** | 75 mm |
| **D - Наружный диаметр** | 130 mm |
| **B - Ширина подшипника/внутреннего кольца** | 25 mm |
| **d1 - Наружный диаметр внутреннего кольца** | 86 mm |
| **D1 - Внутренний диаметр наружного кольца** | 119,2 mm |
| **rs - Минимальный радиус галтели** | 1,5 mm |
| **Класс радиального зазора** | C3 |
| **Вес** | 1,19 kg |

| ПРОИЗВОДИТЕЛЬНОСТЬ ПРОДУКТА | |
|---|---|
| **C - Динамическая грузоподъёмность** | 71 kN |
| **C0 - Статическая грузоподъёмность** | 48,3 kN |
| **Cu - Предельная усталостная нагрузка** | 2,17 kN |
| **f0 - Коэффициент** | 14.5 |
| **N ref - Базовая частота вращения** | 5900 tr/min |
| **N lim - Предельная частота вращения** | 6500 tr/min |
| **Tmin - Мин. рабочая температура** | -30 °C |
| **Tmax - Макс. рабочая температура** | 120 °C |

| ЧАСТОТЫ ПОДШИПНИКОВ | |
|---|---|
| **BPFO - Частота вращения по внешнему кольцу (60 об/мин)** | 4.109 Hz |
| **BPFI - Частота вращения внутреннему кольцу (60 об/мин)** | 5.891 Hz |
| **BSF - Частота вращения тела качения (60 об/мин)** | 5.436 Hz |
| **BRF - Частота прохождения контакта тела качения (60 об/мин)** | 2.718 Hz |

## ЧАСТОТЫ ПОДШИПНИКОВ

| | |
|---|---|
| **FTF - Частота вращения сепаратора (60 об/мин)** | 0.411 Hz |

## РАЗМЕРЫ ОКРУЖАЮЩИХ ДЕТАЛЕЙ

| | |
|---|---|
| **da min - Минимальный диаметр буртика вала** | 83 mm |
| **da max - Максимальный диаметр буртика вала** | 86 mm |
| **Da max - Максимальный диаметр буртика корпуса** | 122 mm |
| **ra max - Максимальный радиус галтели вала и корпуса** | 1,5 mm |

## INDUSTRY РАСЧЕТНЫЕ ФАКТОРЫ

**Эквивалентная динамическая радиальная нагрузка**

P = X.Fr + Y.Fa

| $\frac{f_0 F_a}{C_0}$ | e | Fa / Fr ≤ e | | Fa / Fr > e | |
|---|---|---|---|---|---|
| | | X | Y | X | Y |
| 0.172 | 0.19 | 1 | 0 | 0.56 | 2.3 |
| 0.345 | 0.22 | | | | 1.99 |
| 0.689 | 0.26 | | | | 1.71 |
| 1.03 | 0.28 | | | | 1.55 |
| 1.38 | 0.3 | | | | 1.45 |
| 2.07 | 0.34 | | | | 1.31 |
| 3.45 | 0.38 | | | | 1.15 |
| 5.17 | 0.42 | | | | 1.04 |
| 6.89 | 0.44 | | | | 1 |

**Эквивалентная статическая радиальная нагрузка**

Po = Xo.Fr + Yo.Fa

| $X_0$ | $Y_0$ |
|---|---|
| 0.6 | 0.5 |

В случае одинарного подшипника или установки в тандеме DT :

Если Po <Fr, то считать Po = Fr